V-920-CIL

V-920-CIL NO

Materiale: Alluminio
Material: Aluminium

V-991
Maniglia / Handle / Griff

- Serratura I-Lock altamente compatta per cilindro europeo Maniglie, cilindri e contropiastre da ordinare a parte.
- High compacted lock for euro cylinders. Handles, cylinders and strike plates not included, to order separately.
- Hohes kompaktes Schloss für Profilzylinder. Griffe, Zylinder und Schließbleche nicht enthalten, separat zu bestellen

V-920-CIL NS

V-982
Maniglia / Handle / Griff

V-920-CIL CR

V-981
Maniglia / Handle / Griff

V-920-CIL

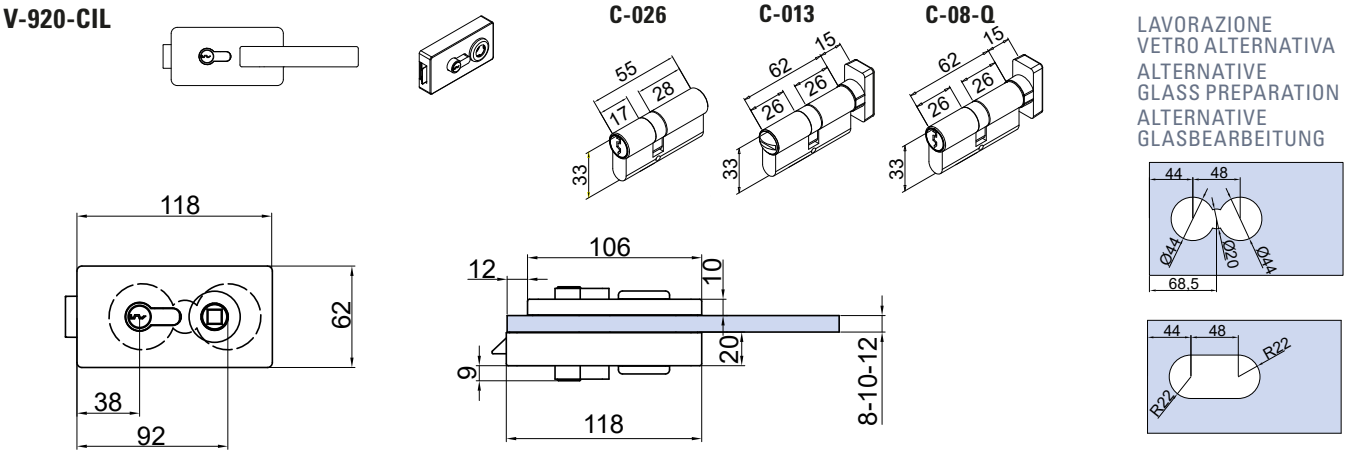

V-900-2FLG

- Controserratura
- Strike box
- Gegenkasten

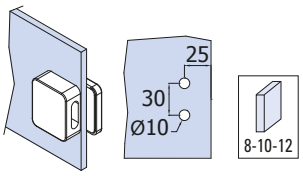

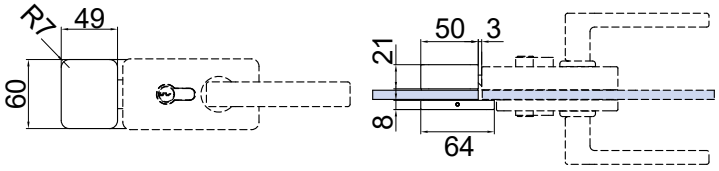

V-037

CP-017

V-931

V-704

V-709

V-809

xme735

AN	CS	CR	NS	NO
Alluminio anodizzato	Cromo satinato	Cromo lucido	Nickel satinato	Nero opaco
Aluminium anodized	Satin chrome	Polished chrome	Satin nickel	Matt black
Aluminium Silberfarbig	Chrom matt	Chrom glänzend	Ähnlich Edelstahl matt	Schwarz matt