P-013

- Profilino alluminio per chiusura arie scorrevole vetro mobile/vetro fisso con setola grigia, fissaggio tramite incollaggio AN

L=3000

8-10

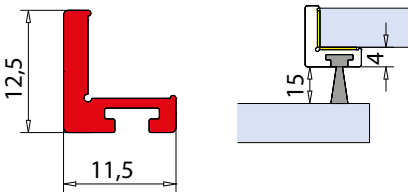

xme203-B

P-014

- Profilino alluminio per chiusura arie scorrevole vetro mobile/vetro fisso con spazzolino grigio, fissaggio tramite incollaggio AN

L=3000

8-10

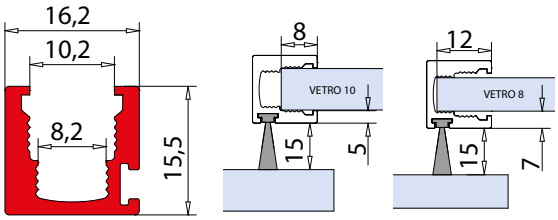

xme203-B

12 m

WRU-C-BUMP-MT12

- Guarnizione neutra per vetro 8 mm, fissaggio adesivo

8

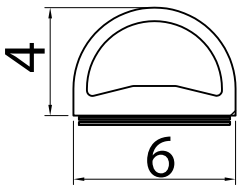

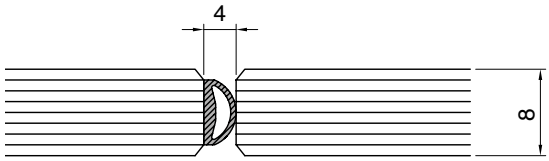

5 m

WRU-M 80/50

- Guarnizione neutra per vetro 8 mm, fissaggio adesivo

8

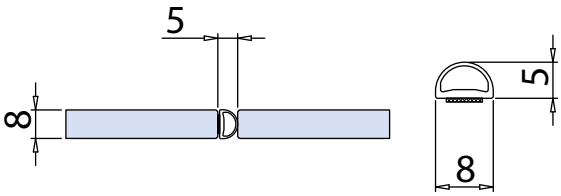

xfb-099

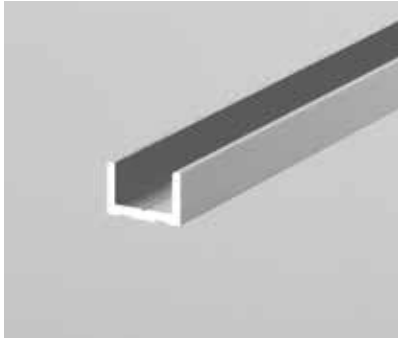

V-2015-MIX

- Canalina per vetro fisso, comprese guarnizioni per vetro 10 mm
  AN - IXE

Misura
2000 mm
3000 mm
6000 mm

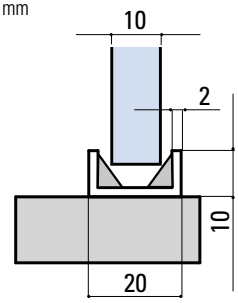

2mm

- Guarnizione nera inclusa

V-2015

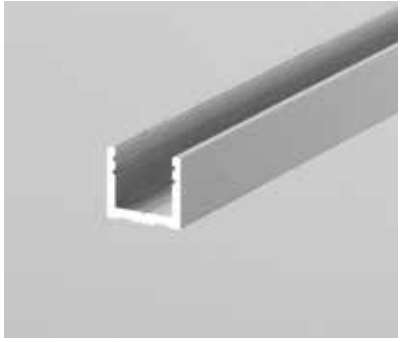

V-2014-MIX

- Canalina per vetro fisso, escluse guarnizioni
  AN - IX - NO

Misura
2000 mm
3000 mm
6000 mm

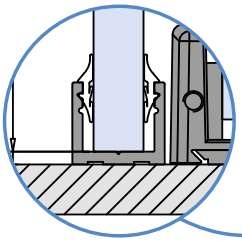

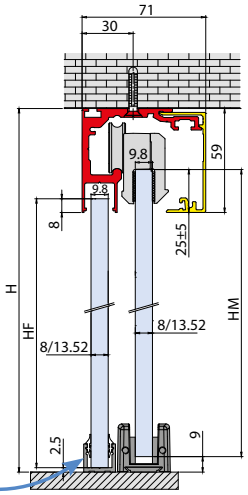

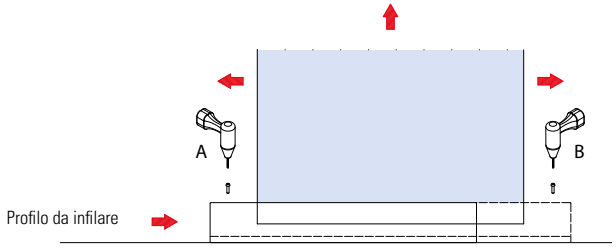

Guarnizioni

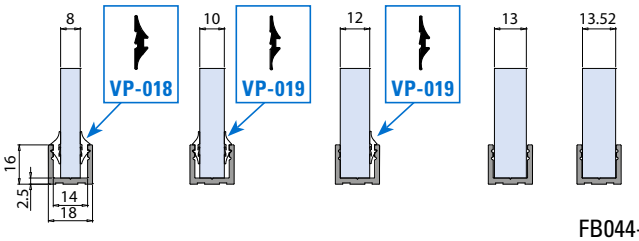

FB044-E

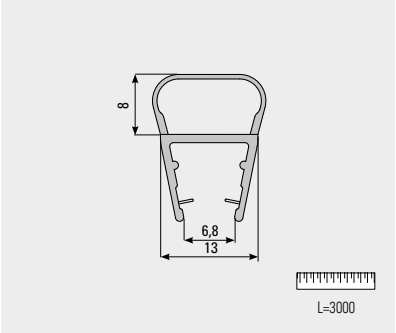

V-041

- Guarnizione a palloncino

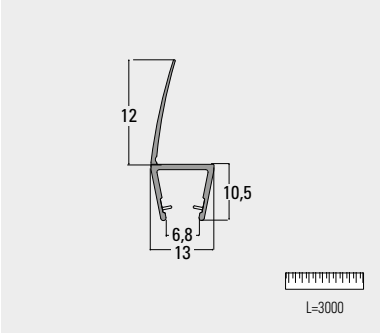

V-039

- Guarnizione per vetro 8-10 mm

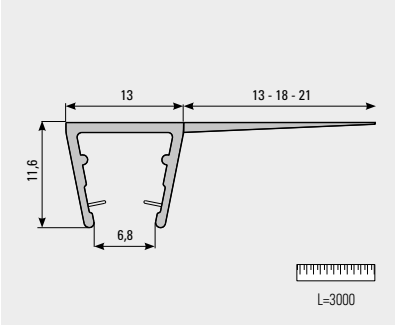

V-040

- **ART. V-040/13**
  Guarnizione ala mm. 13
- **ART. V-040/18**
  Guarnizione ala mm. 18
- **ART. V-040/21**
  Guarnizione ala mm. 21

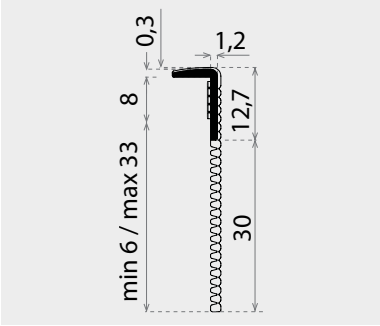

V-040-REG
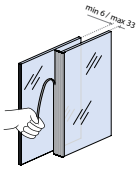
- Guarnizione per vetro con aletta laterale accorciabile