VYRIAI SU KĖLIMO–NULEIDIMO FUNKCIJA
HINGES WITH LIFT-LOWER FUNCTION

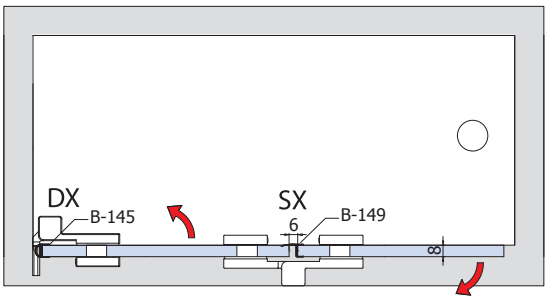

DERANČIOS SERIJOS LAIKIKLIAI ▶ 190
COORDINATED CLAMPS ▶ 190

B-501 DX-SX

• Vyris stiklas-siena su pakėlimu atidarant, be matomų varžtų. Medžiaga: cinko lydinys (Zamak).
• Hinge wall to glass with lift-lower function at opening, no visible screws. Material: Zamak.

CR - NS

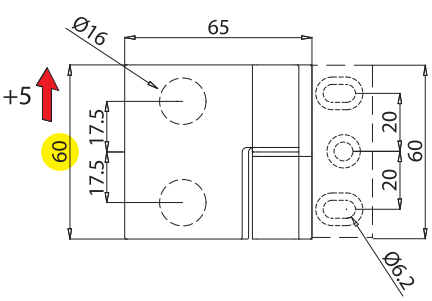

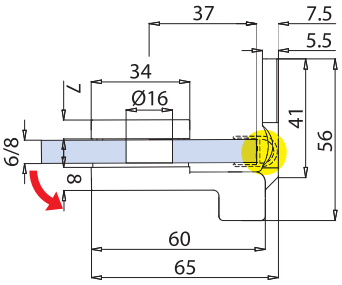

Rekomenduojama su tarpine B-145
• Recommended with gasket B-145

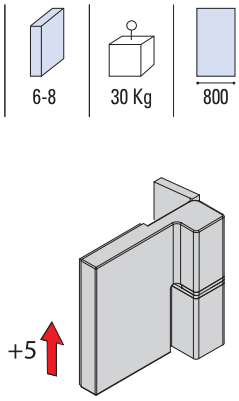

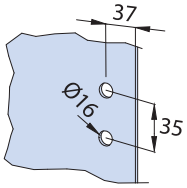

xme616

B-502 DX-SX

• Vyris stiklas-stiklas su pakėlimo atidarant funkcija, be matomų varžtų. Medžiaga: cinko lydinys (Zamak).
• Hinge glass to glass with lift-lower function, no visible screws. Material: Zamak.

CR - NS

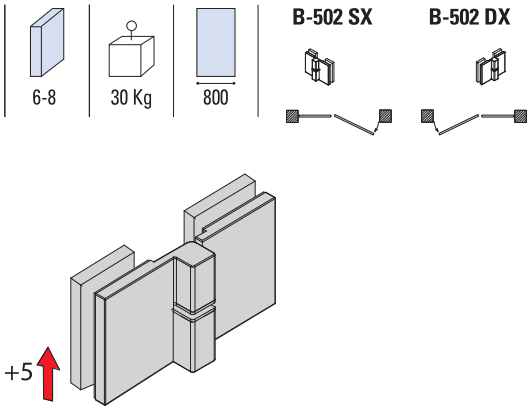

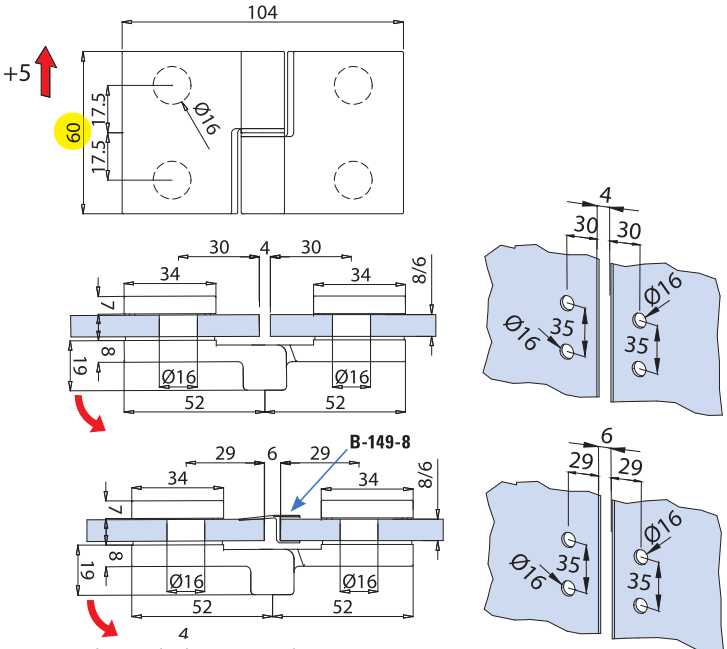

Rekomenduojama su tarpine B-149-8
• Recommended with gasket B-149-8

xme616a

CR
Blizgus chromas
Polished chrome

NS
Satininis nikelis
Satin nickel