PARKAVIMO NIŠA / STACKING ARRANGEMENTS

PAVYZDŽIAI / EXAMPLES

(A1) PA-108 DX / PA-108 SX

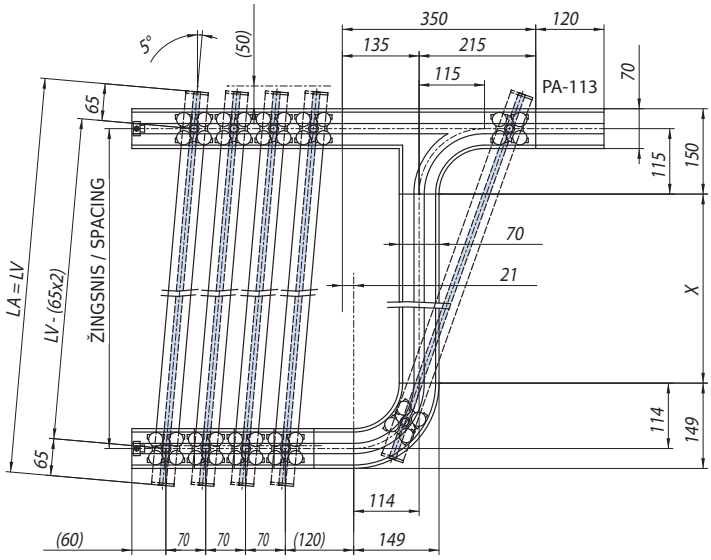

- Vaizdas iš viršaus (virš kreipiančiojo profilio)
- View from above the rail

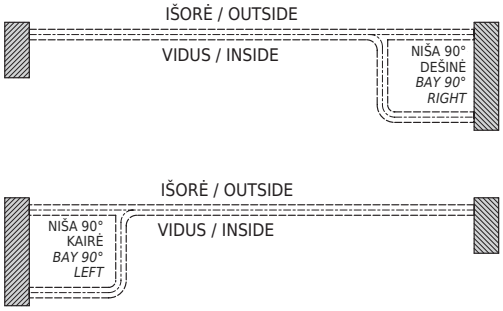

NB: C < L Šoninės durys
Lateral door

xla167_0

(A2) PA-109 DX / PA-109 SX

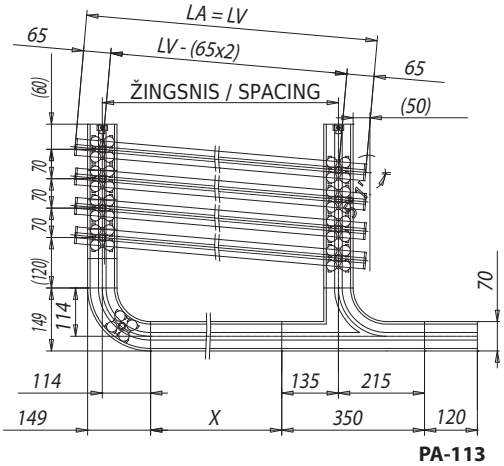

- Vaizdas iš viršaus (virš kreipiančiojo profilio)
- View from above the rail

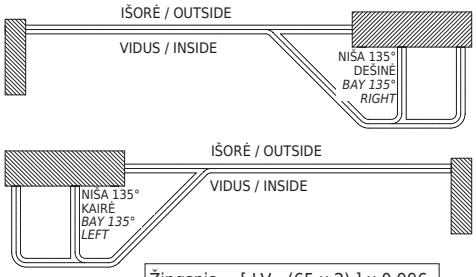

Žingsnis = [LV - (65 x 2)] x 0.996
X = Žingsnis - 135 - 114

NB: C < L Šoninės durys
Lateral door

xla167_1

(D) PA-119-D DX / PA-119-D SX

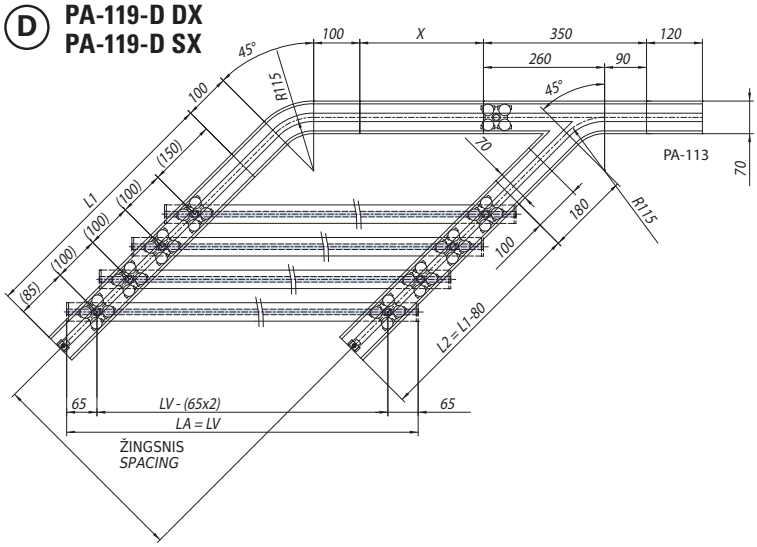

- Vaizdas iš viršaus (virš kreipiančiojo profilio)
- View from above the rail

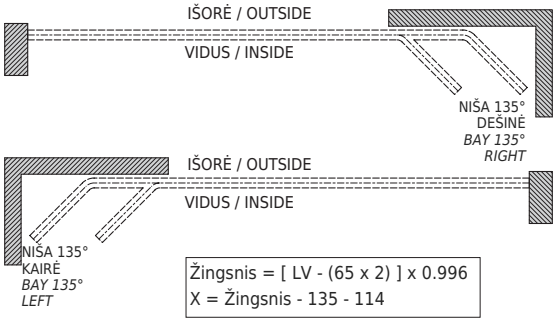

Žingsnis = [LV - (65 x 2)] x 0.996
X = Žingsnis - 135 - 114

NB: C < L Šoninės durys
Lateral door

xla167_0

PARKAVIMO NIŠA / STACKING ARRANGEMENTS

PAVYZDŽIAI / EXAMPLES

(L) PA-119-L DX
PA-119-L SX

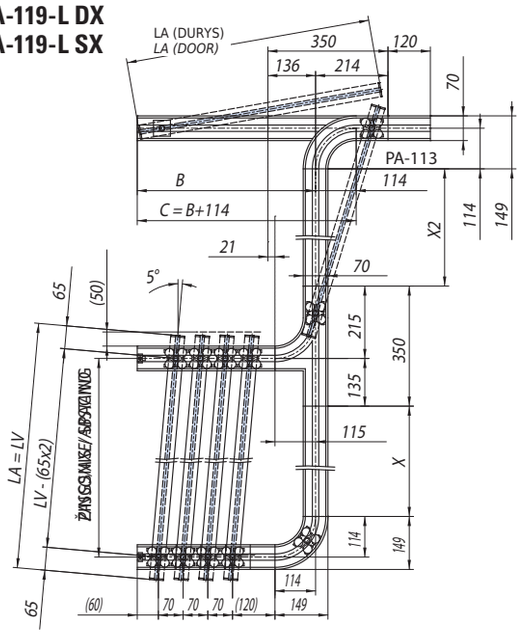

- Vaizdas iš viršaus (virš kreipiančiojo profilio)
- View from above the rail

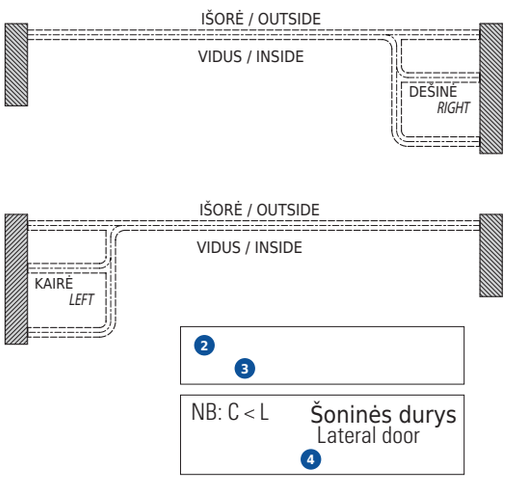

xla167_0

(H) PA-119-H DX
PA-119-H SX

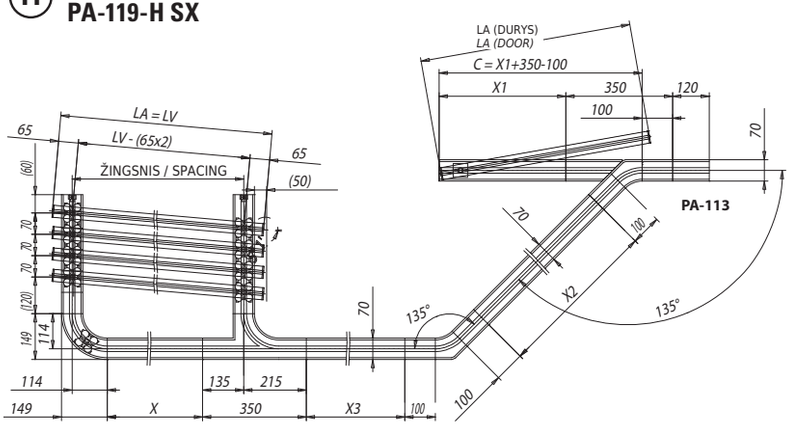

- Vaizdas iš viršaus (virš kreipiančiojo profilio)
- View from above the rail

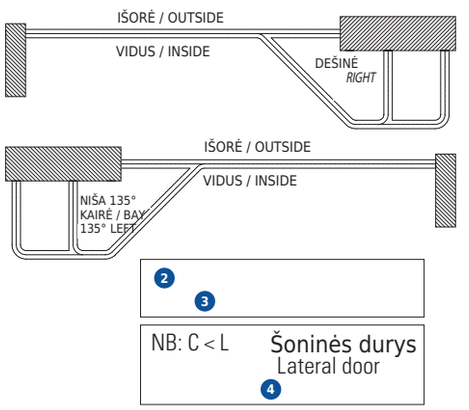

xla 167_1

(O) PA-119-O DX
PA-119-O SX

PA-119-0 DX profiliai / PA-119-0 DX profiles

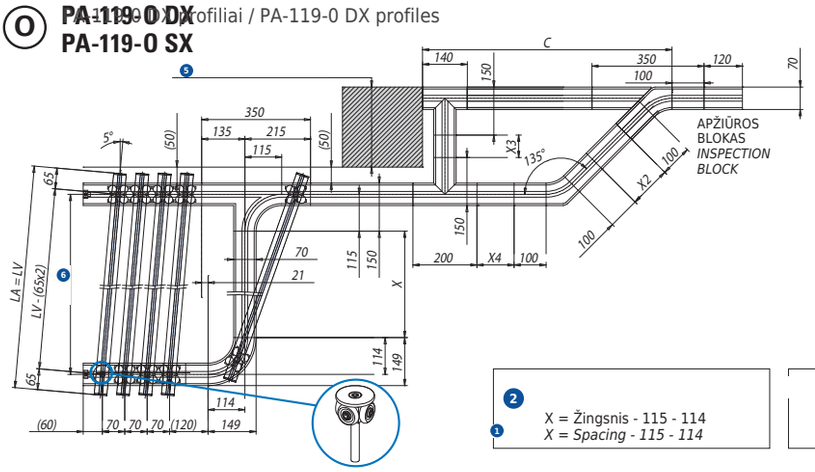

- View from above the rail
- Vaizdas iš viršaus (virš kreipiančiojo profilio)

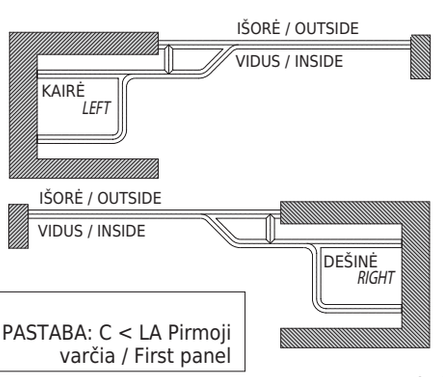

2
3
X = Žingsnis - 115 - 114
X = Spacing - 115 - 114

PASTABA: C < LA Pirmoji varčia / First panel

xla 167_f

Žingsnis
Trolley spacing

LA = LV
Varčios plotis = stiklo plotis
Panel width = Glass width

Brėžinio užrašai / Drawing labels

1	PASTABA: (C+50) < LA (PIRMOJI VARČIA)	*N.B. (C+50) < LA (FIRST PANEL)*
2	Žingsnis = [LV - (65 x 2)] x 0.996	*Spacing = [LV - (65 x 2)] x 0.996*
3	X = Žingsnis - 135 - 114	*X = Spacing - 135 - 114*
4	Atveriama galinė varčia	*Hinged end panel*
5	KOLONA MAKS. 250/300mm	*PILLAR MAX 250/300mm*
6	ŽINGSNIS	*SPACING*

PARKAVIMO NIŠA / STACKING ARRANGEMENTS

PAVYZDŽIAI / EXAMPLES

(B) PA-119-B-DX / PA-119-B-SX

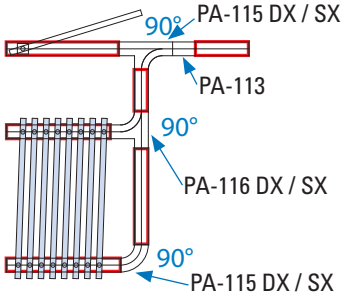

(C) PA-119-C-DX / PA-119-C-SX

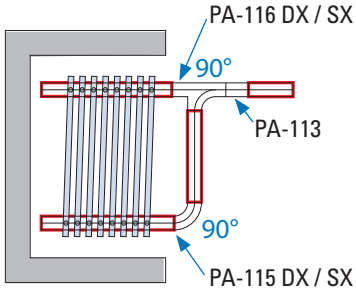

(D) PA-119-D-DX / PA-119-D-SX

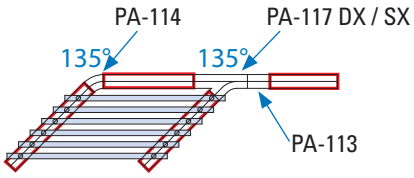

(F) PA-119-F-DX / PA-119-F-SX

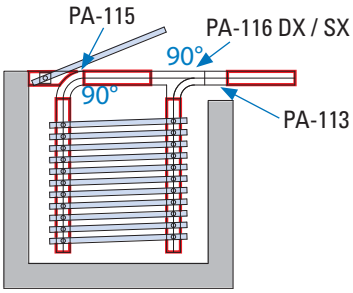

(I) PA-119-I-DX / PA-119-I-SX

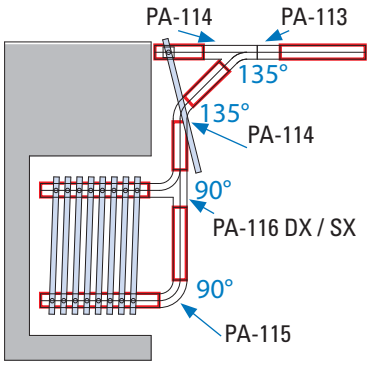

(L) PA-119-L-DX / PA-119-L-SX

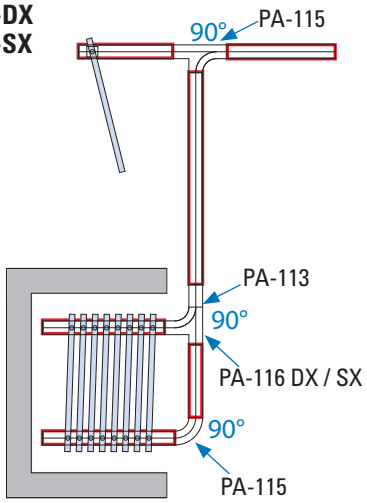

(M) PA-119-M-DX / PA-119-M-SX

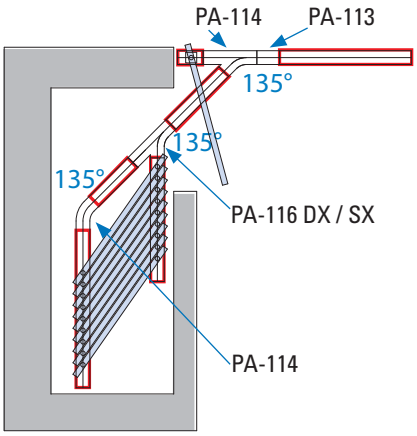

(N) PA-119-N-DX / PA-119-N-SX

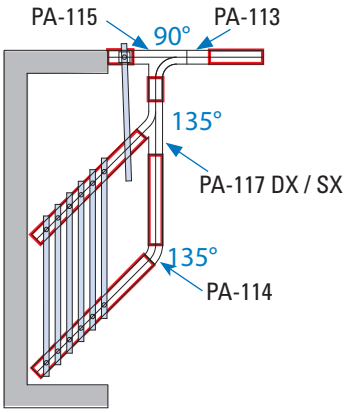

xla171

PARKAVIMO NIŠA / STACKING ARRANGEMENTS

SUDEDAMOSIOS DALYS / COMPONENTS

G **PA-119-G-DX**
PA-119-G-SX

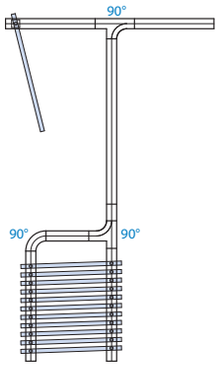

P **PA-119-P-DX**
PA-119-P-SX

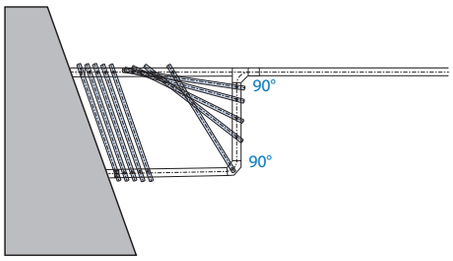

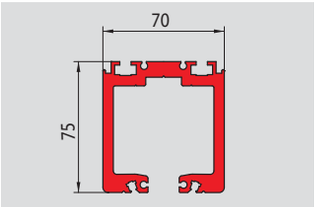

PA-100

- Viršutinis stūmimo bėgis iš anoduoto aliuminio
- Anodised aluminium top track profile

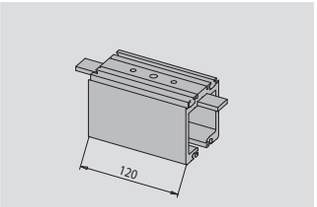

PA-113

- Profilio atkarpa techninės priežiūros angai
- Profile piece for maintenance

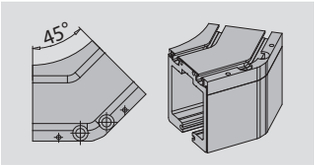

PA-114

- 45° lankas
- Curved section 45°
- Modulis 45° kampui
- *Module for 45° angle*

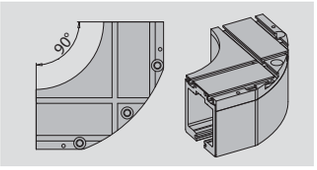

PA-115

- 90° lankas
- Curved section 90°
- Modulis 90° kampui
- *Module for 90° angle*

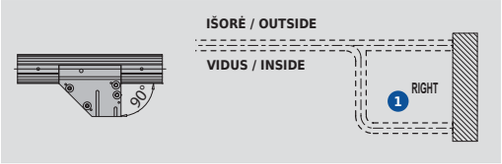

PA-116 DX

- Iešmas 90° dešinysis
- 90° angle right

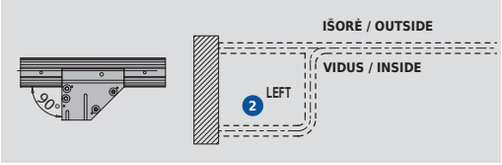

PA-116 SX

- Iešmas 90° kairysis
- 90° angle left

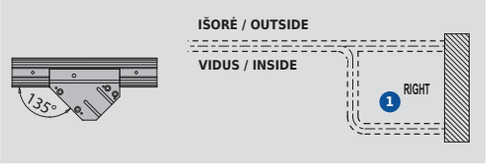

PA-117 DX

- Iešmas 135° dešinysis
- 135° T-piece right

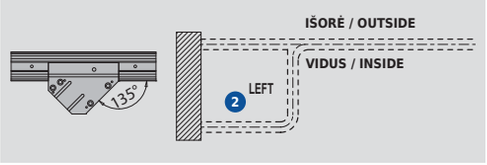

PA-117 SX

- Iešmas 135° kairysis
- 135° T-piece left

Brėžinio užrašai / Drawing labels

1 NIŠA 90° DEŠINĖ	*RIGHT*
2 NIŠA 90° KAIRĖ	*LEFT*